ԿՀ-1,2,3

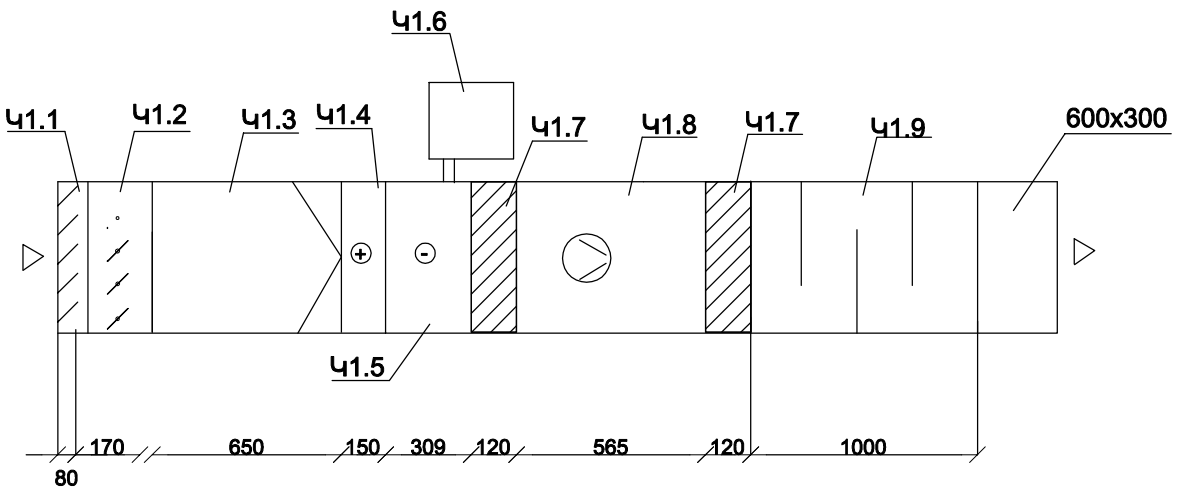

Կ-1-10 ՕԴՈՐԱԿԻՉՆԵՐ

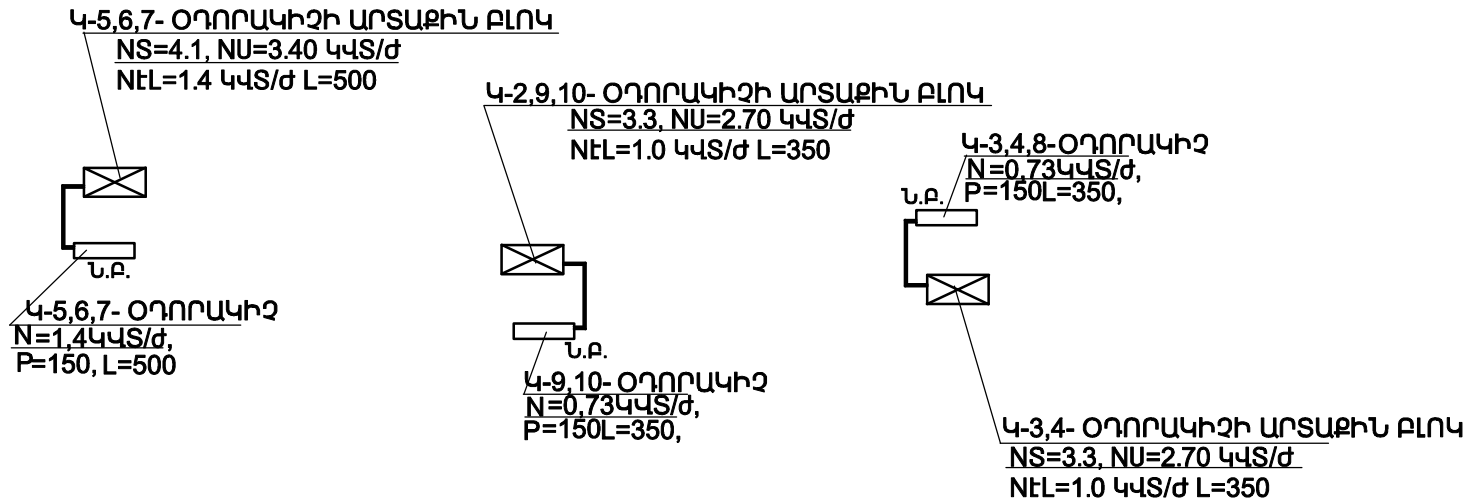

ԱՀ, ՀԱՆԵԼ ՏԱՆԻՔԻՑ ՎԵՐ 1.0Մ
\ԱՋԱԿՈՂՄՅԱՆ ՍԱՆ ՀԱՆԳՈՒՅՑՆԵՐ\
ՀԱՆԳՈՒՅՑ-1

	ԱՆՎԱՆՈՒՄ	ՆՇԱՆԱԿՈՒՄ	ՉԱՓՄԱՆ ՄԻԱՎՈՐ	ՔԱՆԱԿ	ԾԱՆՈԹ. ՊԵՏԱԿԱՆ ՍՏԱՆԴԱՐՏ
	ԿՀ-1,2,3				
Կ1.1	ՀԱԿԱԱՆՋՐԵՎԱՅԻՆ ԺԱԼՅՈՒԶՆԵՐ	PZ 50-30	հատ	3	
Կ1.2	ՁԳԱՓԱԿԱՆ ՍԵՐՎՈ ՄԱՏՈՒՑՄԱՄԲ	LKSF 50-30	հատ	3	
Կ1.3	ԳՐՊԱՆԱՅԻՆ ՁՏԻՉ	KFD 50-30	հատ	3	KF 5 ՆԵՐԴԻՐՈՎ
Կ1.4	ԷԼԵԿՏՐԱԿԱՆ ՕԴԱՏԱՔԱՑՈՒՑԻՉ	EOS 50-30/15	հատ	3	N- 15.0ԿՎՏ/ժ
Կ1.5	ՈՒՂԱԿԻ ԷԼԵԿՏՐԱԿԱՆ ՕԴԱՍԱՌԵՑՈՒՑԻՉ	CHF 50-30	հատ	3	Q- 8.0ԿՎՏ/ժ
Կ1.6	ՕԴՈՐԱԿԻՉԻ ԱՐՏԱՔԻՆ ԲԼՈԿ		հատ	3	N- 3.0ԿՎՏ/ժ
Կ1.7	ՕԴԱՄՈՒՂԻ ՓԱՓՈՒԿ ՆԵՐԴԻՐ	DV 50-30	հատ	3	
Կ1.8	ՑԱԾՐ ՃՆՇՄԱՆ ԿԱՆԱԼԱՅԻՆ ՕԴԱՄՈՒՂ	RP50-30/25-4D	հատ	2/1	N-1004ՎՏ / N-1096ՎՏ
Կ1.9	ԱՂՄԿԱԽԼԱՑՈՒՑԻՉ	TKU 50-30	հատ	3	

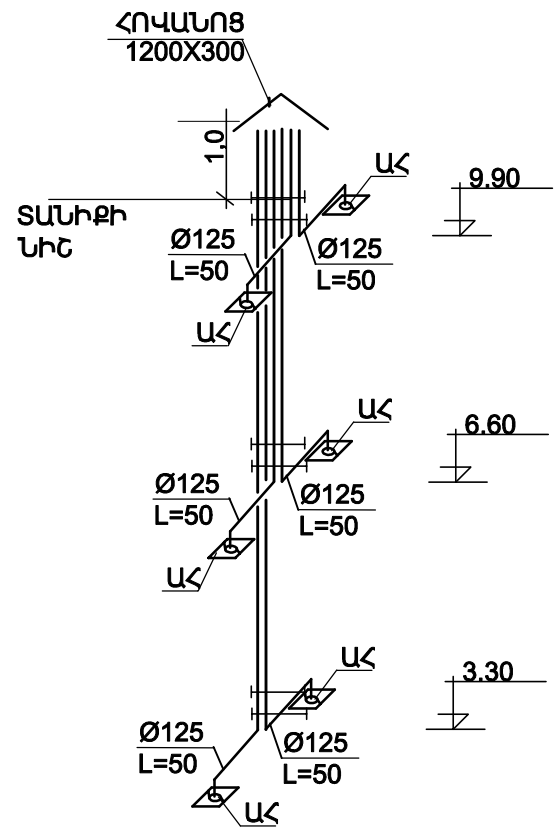

«ԱՐԽԻ ԷՎՐԻԿԱ» ՍՊԸ	ՆԳՁ	Ռ. ԱՐԶՈՒՄԱՆՅԱՆ		ՔԱՆԱՔԵՌ - ԶԵՅԹՈՒՆ ԾՆՆԴԱՏԱՆ ՎԵՐԱՆՈՐՈԳՄԱՆ ՆԱԽԱԳԻԾ		
	ՆԱԽԱԳԾԵՑ	Հ. ՄՈՒՐԱԴՅԱՆ		ՁԵՌՈՒՑՈՒՄ ԵՎ ՕԴԱՓՈԽՈՒԹՅՈՒՆ	Փուլ	Թերթ	Թերթեր
					ԱՆ	ՁՕ-10	10
	ՊԱՏՎԻՐԱՏՈՒ՝ « ՔԱՆԱՔԵՌ - ԶԵՅԹՈՒՆ ԾՆՆԴԱՏՈՒՆ » ՓԲԸ			ԿՀ - 1, 2, 3, Կ-1-10 ՕԴՈՐԱԿԻՉՆԵՐ ԱՀ, ՀԱՄԱԿԱՐԳԵՐԻ ՍԽԵՄԱ	« ԱՐԽԻ ԷՎՐԻԿԱ » ՍՊԸ Լիցենզիա № 13687	